Projecteur LED sans détecteur - Professional Line

XLED PRO ONE Plus

sans détecteur de mouvement - anthracite
EAN 4007841 069544
Réf. 069544

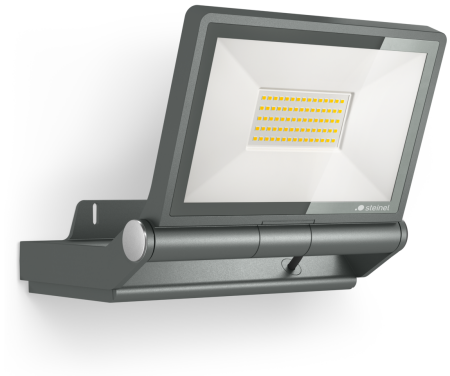

Schéma du circuit esclave

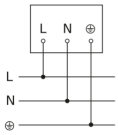
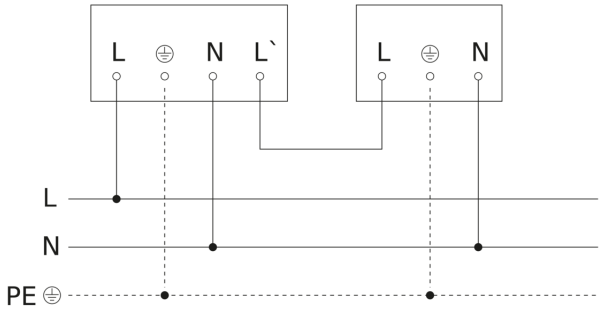
Schéma du circuit d´interconnexion maître/esclave